Kraus & Naimer

FABRICADO NO BRASIL





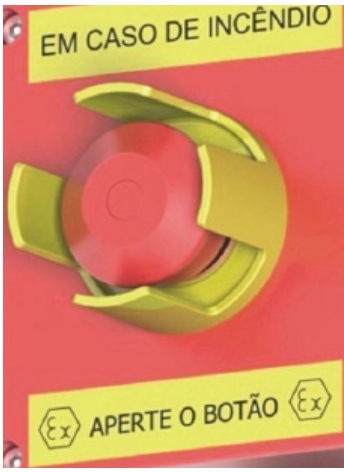

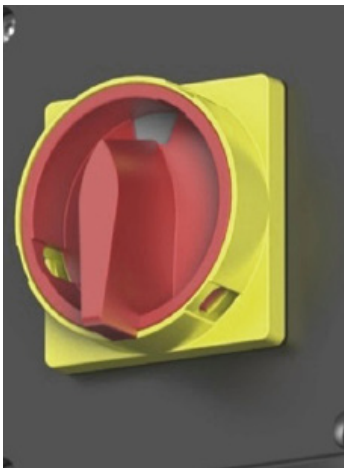

COMANDO E SINALIZAÇÃO EM CAIXAS PARA ÁREAS CLASSIFICADAS DE POEIRA

COMANDO E SINALIZAÇÃO EM CAIXAS PARA ÁREAS CLASSIFICADAS DE POEIRA

- Os invólucros com proteção contra ignição de poeiras combustíveis da Kraus & Naimer são indicados para circuitos de comando, controle e sinalização. Fabricados em poliamida PA6.6 com fibra de vidro e aditivos, na cor preta ou vermelha. Possui grau de proteção IP66. Os invólucros Kraus & Naimer, modelo KNIP4, são certificados para aplicação em Zona 20, 21 e 22, Grupos IIIA, IIIB e IIIC. São fornecidos de forma padrão com um prensa-cabo M25x1,5 no lado inferior, mas pode ter outras opções de prensa-cabos com os tamanhos M12x1,5, M16x1,5, M20x1,5 ou M32x1,5 nos lados superior, direito e/ou esquerdo.
- E são fornecidos com Dispositivo de Travamento por Cadeado. Outras configurações ou furações, favor consultar.

CHAVE DE ATERRAMENTO TEMPORÁRIO



Polos	Invólucro Plástico	A
3	KNIP4.BRI733/020.EX	20

Imagem meramente ilustrativa. Consulte as especificações do produto.

DADOS TÉCNICOS CHAVE DE ATERRAMENTO TEMPORÁRIO E COMUTADORES

Tipo	Ui V	Iu/Ith A	Categoria de Uso Vac					Capacidade de Interrupção em Vcc			Diâmetro Máx. Condutor
			Tensão V	AC3	AC15	AC22A	AC23A	Tensão	Cargas Resisti-vas T <= 1ms	Cargas Induti-vas T = 50ms	
/020	690	20	220-240 380-440	3,0 kW 5,5 kW	5 A 4 A	20A 20A	3,7 kW 7,5 kW	24 Vcc 48 Vcc 60 Vcc 110 Vcc	20 A 12 A 4,5 A 1 A	12 A 2 A 1 A 0,4 A	2 x 2,5 mm²
/025	690	25	220-240 380-440	4,0 kW 7,5 kW	8 A 5 A	25A 25A	5,5 kW 11 kW	24 Vcc 48 Vcc 60 Vcc 110 Vcc	25 A 20 A 7,5 A 1,5 A	20 A 3 A 1,5 A 0,5 A	2 x 4,0 mm²
/032	690	32	220-240 380-440	5,5 kW 11 kW	14 A 6 A	32A 32A	7,5 kW 15 kW	24 Vcc 48 Vcc 60 Vcc 110 Vcc	32 A 32 A 23 A 6,5 A	32 A 16 A 11 A 3,2 A	2 x 6,0 mm²

COMUTADORES ROTATIVOS DE 20, 25 E 32 A





Imagem meramente ilustrativa. Consulte as especificações do produto.

Função	Pos.	Polos	Invólucro Plástico	Corrente Nominal (A)	Punho
Liga-Desliga	2	3	KNIP4.A292/020.EX KNIP4.A292/025.EX KNIP4.A292/032.EX	20 25 32	Vermelho + Amarelo
		4	KNIP4.A293/020.EX KNIP4.A293/025.EX KNIP4.A293/032.EX	20 25 32	Vermelho + Amarelo
Transferência na posição 0	3	2	KNIP4.A211/020.EX KNIP4.A211/025.EX KNIP4.A211/032.EX	20 25 32	Preto + Cinza
		3	KNIP4.A212/020.EX	20	Preto + Cinza
Transferência sem posição 0	2	2	KNIP4.A221/020.EX KNIP4.A221/025.EX KNIP4.A221/032.EX	20 25 32	Preto + Cinza
		3	KNIP4.A222/020.EX	20	Preto + Cinza
Transferência com posição 0 com retorno	3	2	KNIP4.A215/020.EX KNIP4.A215/025.EX KNIP4.A215/032.EX	20 25 32	Preto + Cinza
		3	KNIP4.A216/020.EX	20	Preto + Cinza

Outras possibilidades de montagem:

Comutadores de 20 A- até 6 contatos
Comutadores de 25 A- até 4 contatos
Comutadores de 32 A- até 4 contatos

COMANDO E SINALIZAÇÃO



KNIP4.2B00/000.EX
Botão Verde 1NA
Botão Vermelho 1NF



KNIP4.2B1S/000.EX
Botão Verde 1NA
Botão Vermelho 1NF
Sinaleiro Verde com LED
(130 Vca/cc)



KNIP4.1C00/000.EX
Botão de Emergência
com Trava 1NA+1NF
Puxar para destravar

Imagem meramente ilustrativa. Consulte as especificações do produto.

DADOS TÉCNICOS BOTÕES E SINALEIROS

	Tensão Nominal	Corrente Nominal	Manobra em AC15	Manobra em DC13	Terminais
Botão Pulsador	500 Vca	10 A	220 V – 10 A 380 V – 7,5 A 500 V – 5 A	24 V – 2,75 A 60 V – 1,1 A 110 V – 0,55 A 220 V – 0,27 A	2 x 2,5 mm²
Botão de Emergência (com trava mecânica)	500 Vca	10 A	220 V – 10 A 380 V – 7,5 A 500 V – 5 A	24 V – 2,75 A 60 V – 1,1 A 110 V – 0,55 A 220 V – 0,27 A	2 x 2,5 mm²
Sinalizador (LED verde incluso)	130 Vca/cc	1,5 W	-	-	2 x 2,5 mm²

ALARME DE INCÊNDIO



KNIP4.1B00/000.EX
Alarme de Emergência de Incêndio com Botão Cogumelo Vermelho 1NA+1NF

Imagem meramente ilustrativa. Consulte as especificações do produto

DADOS TÉCNICOS ALARMES DE EMERGÊNCIA

	Tensão Nominal	Corrente Nominal	Manobra em AC15	Manobra em DC13	Terminais
Botão Cogumelo	500 VA	10 A	220 V – 10 A 380 V – 7,5 A 500 V – 5 A	24 V – 2,75 A 60 V – 1,1 A 110 V – 0,55 A 220 V – 0,27 A	2 x 2,5 mm²

SECCIONADORAS



Polos	Invólucro Plástico	A
3	KNIP4.K300/020.EX KNIP4.K300/025.EX KNIP4.K300/032.EX	20 25 32
4	KNIP4.K400/020.EX KNIP4.K400/025.EX KNIP4.K400/032.EX	20 25 32

Imagem meramente ilustrativa. Consulte as especificações do produto

DADOS TÉCNICOS SECCIONADORAS KG

Tipo	Ui V	Iu/Ith A	Categoria de Uso Vac					Diâmetro Máx. Condutor
			Tensão V	AC3	AC15	AC22A	AC23A	
/020	690	20	220-240 380-440	2,2kW 3,7kW	6 A 4 A	20A 20A	3,0kW 5,5kW	2,5 mm²
/025	690	25	220-240 380-440	3,0kW 5,5kW	5 A 4 A	20A 20A	4,0kW 7,5kW	4 mm²
/032	690	32	220-240 380-440	4,0kW 7,5kW	8A 5A	32A 32A	5,5kW 11kW	4 mm²

DIMENSÕES BÁSICAS EM mm

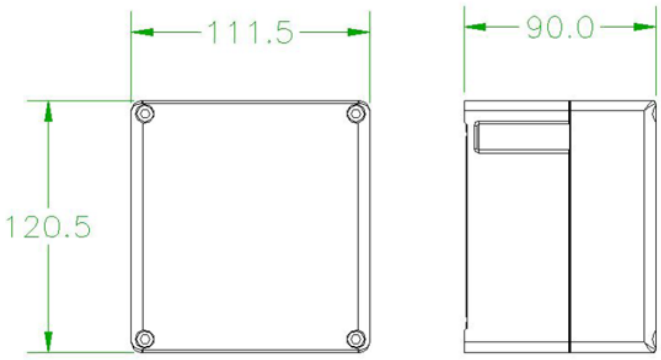

ESPECIFICAÇÕES TÉCNICAS

	KNIP4
Tipo de Proteção	Ex "t" – contra ignição de poeira
Marcação	Ex ta IIIC T66°C Da IP66
Certificado de Conformidade	NCC 26.0057
Área de aplicação	Zona 20, Zona 21 e Zona 22 conf. IEC 60079-10-2
Grau de proteção	IP66 conforme NBR IEC 60529.
Aprovação	NBR IEC 60079-0 (Requisitos Gerais) NBR IEC 60079-31 (Contra Ignição de Poeira)
Classe de Temperatura	T66°C
Corrente Máxima	32 A

FALE COM NOSSOS ESPECIALISTAS, AGORA!



Kraus & Naimer

Rua Santa Mônica, 1061 - Pq. Industrial San José
06715-865 - Cotia - SP
Tel.: 11 2198-1288
vendas@krausnaimer.com.br

www.krausnaimer.com.br

Siga-nos nas redes sociais

© Kraus & Naimer 05/2026